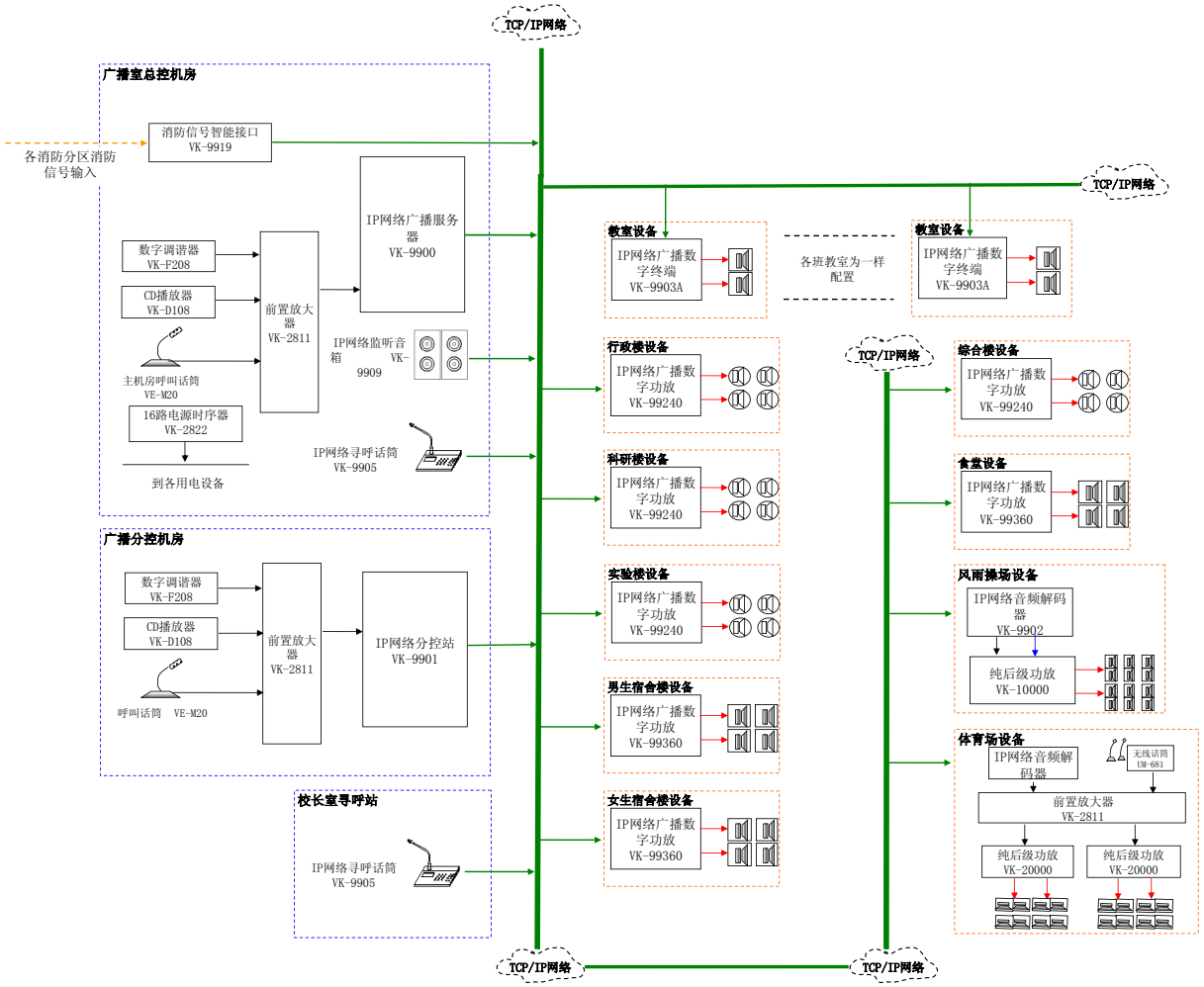

背景音乐及紧急广播系统图

音频线　电源线　音箱线　网络线　消防线